ŠKODA

Fabia

sisältö

Fabia
Monte Carlo

Lisävarusteet
Lisävarustevanteet

Tekniset tiedot

Tee omannäköisesi valinta

City-liikkujan ihanneauto. Urbaani kulkija. Aito kaupunkilainen. Tällä autolla voi olla monia nimiä. Mikään muu ei kuitenkaan määritä Škoda Fabiaa paremmin kuin sen kuljettaja. Tämä raikas ja edukseen erottuva auto tekee vaikutuksen niin arkiajossa kuin lomamatkoilla. Lukuisat yksityiskohdat ilmentävät Fabian energistä luonnetta näyttävien vanteiden vangitessa katseet. Kokonaisuuden kruunaavat pirteä moottori, terävälinjaiset LED-ajovalot, edistykselliset turvajärjestelmät, monipuoliset liitettävyysominaisuudet ja runsaat tilat, joihin mahtuu kaikki tarvittava.

Voit tehdä Fabiasta entistä persoonallisemman ja tyylikkäämmän ulkopuolen mustalla tai harmaalla Colour Concept -yksilöinnillä. Musta tuo mukanaan mustan katon ja mustat ulkopeilien kotelot. Harmaa puolestaan harmaan katon, harmaat ulkopeilien kotelot ja harmaan jäähdyttimen säleikön kehyksen. Valittavissa on yli 20 väriyhdistelmää, joilla voit tehdä Fabiasta juuri omanlaisesi ja korostaa sen persoonallisuutta.

Tässä autossa tunnet olosi aidosti mukavaksi. Fabia on paljon enemmän kuin monipuolinen kaupunkiauto. Se on aito klassikko täydellisellä kaupunkilaistwistillä.

Itsevarma ilme

Leveä jäähdyttimen säleikkö ja terävälinjaiset ajovalot korostavat Fabian leveää, matalaa ja virtaviivaista olemusta. Se on suuri auto kompaktissa koossa. Valitsitpa hienostuneet kromin väriset yksityiskohdat tai sporttiset kiiltävän mustat yksityiskohdat, Fabia erottuu edukseen - ja sopii vaativaankin makuun. Se on ketterä, mutta saa sinut ajattelemaan ja elämään suuremmin.

Tyylikkyyttä pohjasta kattoon

Kattospoileri sivuevineen viimeistelee Fabian virtaviivaisen vaikutelman ja takaluukun Škoda-tekstilogo ilmentää modernia eleganssia. Takapuskurin musta diffuusoriosa antaa puolestaan auton perälle kevyemmän ja urheilullisemman ulkonäön.

Matkusta Comfort-luokassa

Parhaita varusteita ovat ne, jotka helpottavat auton käyttöä lähes huomaamatta. Tämän periaatteen mukaisesti suunnittelimme Fabian. Kaikki pienimmistä yksityiskohdista käytännöllisiin toimintoihin on suunniteltu takaamaan paras mahdollinen matkustusmukavuus sinulle ja autosi matkustajille.

Sisäänpäin taitettavat ulkopeilit

Nämä ulkopeilit taittuvat automaattisesti korin suuntaisiksi, kun auto lukitaan. Näin ulkopeilejä suojataan vaurioilta etenkin ahtaaseen tilaan pysäköitäessä. Lisäksi merkkivalot ilmaisevat auton keskuslukituksen lukittumisen. Kuljettajan puoleisen ulkopeilin automaattinen himmentyminen lisää turvallisuutta estämällä kuljettajan häikäistymisen takana ajavan ajoneuvon valoista.

Avaimeton KESSY-järjestelmä

Keskuslukituksen avaaminen ja lukitseminen sekä moottorin käynnistäminen ja sammuttaminen onnistuvat avainta käsittelemättä, kun autoon valitaan varusteeksi avaimeton keskuslukitus- ja käynnistysjarjestelma KESSY.

Ulos astuminen on vapaaehtoista

Fabiaan istuutuessasi tunnet siirtyväsi ykkösluokkaan. Siinä on välja̧t sisätilat, joille ominaista ovat korkealaatuiset materiaalit sekä ainutlaatuinen muotoilu, edistyksellinen tekniikka ja erinomainen mukavuus. Fabian kyydissä et koskaan joudu poistumaan mukavuusalueeltasi. Kojelautaa koristavat kromin väriset elementit, kuten ilmasuuttimien ja mittariston kehykset, kun ohjauspyörä erottuu Dark Chrome -viimeistelyllään. Näissä sisätiloissa yhdistyvät estetiikka ja vertaansa vailla oleva käytännöllisyys.

Tilavuus

Polvi- ja pääntila Fabian takaistuimella on kuin suuremmasta autokokoluokasta.

Tavaralokerot

Etuistuinten väliin tarjolla olevan Jumbo Box -kyynärnojan alla on tavaralokero, jossa pienet tavarat voidaan säilyttää turvallisesti. Lokerossa on myös 12 voltin pistorasia, jolla laitteita voidaan ladata ajon aikana. Juomapulloja varten keskikonsolissa on kätevät Easy Open -juomatelineet kuljettajan käden ulottuvilla. Telineiden yhteydessä on myös pieni säilytyslokero esimerkiksi autonavainta varten.

Kaikelle on paikkansa

On kyse sitten kodistasi tai autostasi, mukavuus lähtee siisteydestä. Se on helppo toteuttaa Fabiassa. Kookkaan tavaratilan ja lukuisten Simply Clever -ratkaisujen ansiosta kaikelle on oma paikkansa.

Tilavuus

Fabian tavaratilan tilavuus on 380 litraa takaistuimen selkänojat pystyasennossa. Kun takaistuimen selkänojat taitetaan eteen, tilavuus kasvaa peräti 1 190 litraan.

Tavaratilan välipohja

Lisävarusteinen tavaratilan välipohja jakaa tavaratilan kahteen käytännölliseen tasoon. Näin välipohjan alle jää säilytystilaa, joka pysyy ulkopuolisten katseilta suojassa.

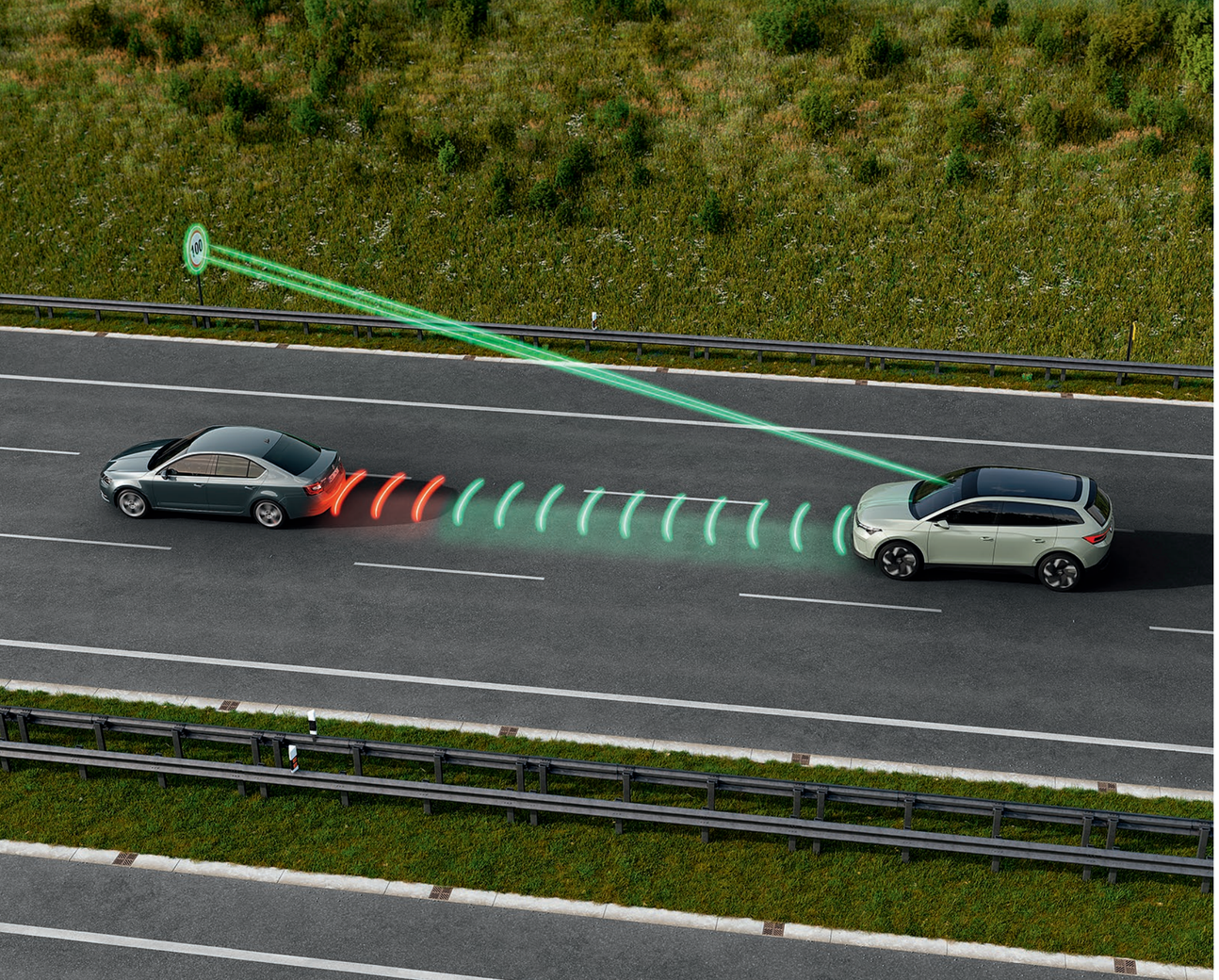

Travel Assist

Tarjolla olevassa Travel Assist -avustinkokonaisuudessa yhdistyvät mukautuvan vakionopeuden säätimen ja mukautuvan kaista-avustimen toiminnot. Maksimaalisen turvallisuuden varmistamiseksi kuljettajan täytyy jatkuvasti valvoa kokonaisuuden toimintaa. Tätä varten Travel Assistilla varustetussa autossa on kapasitiivinen ohjauspyörä. Ohjauspyörässä oleva kapasitiivinen kerros pystyy tunnistamaan kuljettajan otteen ohjauspyörästä toimien siten Travel Assistin vuorovaikutteisena rajapintana.

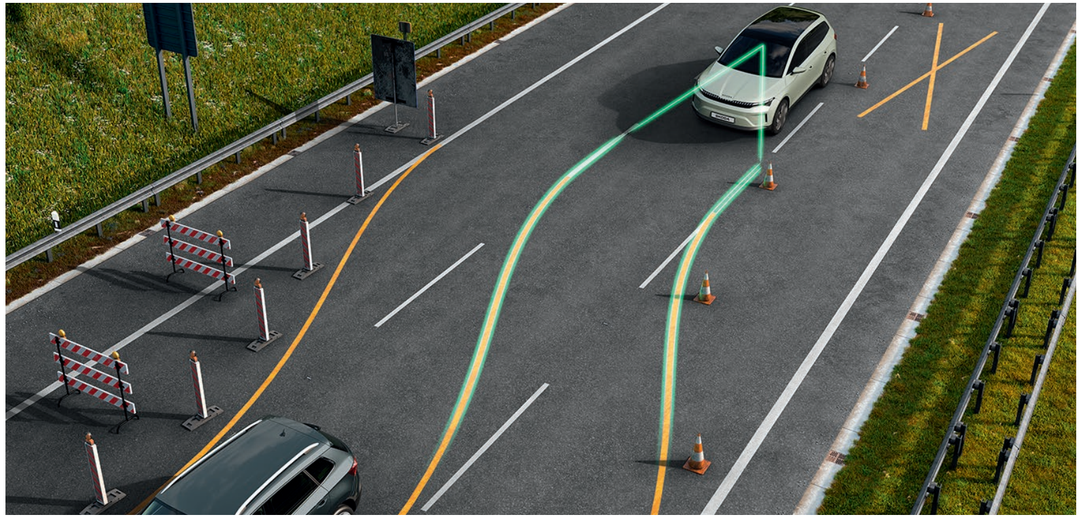

Mukautuva vakionopeuden säädin

Jäähdyttimen säleikkoon asennettua tutkaa käyttävä mukautuva vakionopeuden säädin pitää tavallisen vakionopeuden säätimen lailla ajonopeuden vakiona, mutta lisäksi säilyttää turvallisen etäisyyden edella ajavaan ajoneuvoon. Tämä järjestelmä toimii jopa ajonopeuteen 210 km/h saakka.

Mukautuva kaista-avustin

Tämä järjestelmä auttaa pitämään auton omalla kaistalla varoittaen kuljettajaa auton kaistalta poistumisesta. Se pystyy myös valvomaan oikeaa ajolinjaa esimerkiksi tietyömailla kaistaa vaihdettaessa.

Kuvat ovat havainnollistavia, eikä niissä esiintyvä auto edusta mitään tiettyä Škoda-mallia.

Huipputason asiantuntemus turvanasi

Tiellä voi tulla vastaan monenlaisia yllätyksiä. Nämä monipuolisia toimintoja sisältävät avustinjärjestelmat toimivat kuljettajan tukena tai ottavat tilanteen automaattisesti hallintaan varmistaen siten ajamisen turvallisuuden kaikissa olosuhteissa.

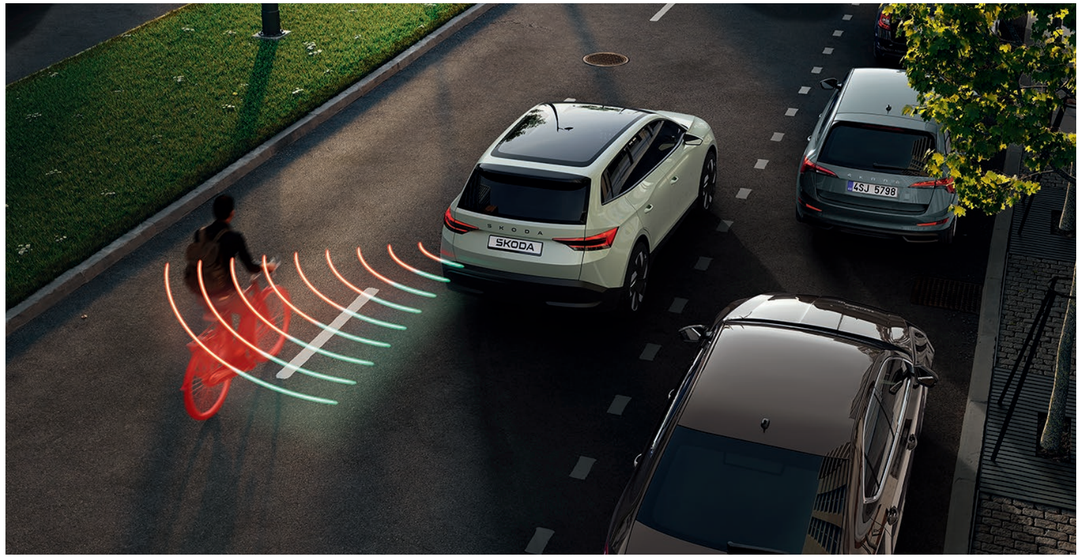

Front Assist

Front Assist on automaattinen hätäjarrutusjärjestelmä, jonka toiminta perustuu jäähdyttimen säleikön tutkaan. Se valvoo aluetta auton edessä ja tekee tarvittaessa hätäjarrutuksen. Järjestelmä sisältää myös ennakoivan jalankulkijasuojan. Se varoittaa kuljettajaa jalankulkijaan törmäämisen vaarasta varoitusäänellä ja varoitusvalolla sekä jarruja nytkäyttämällä.

Side Assist

Saatavilla oleva Side Assist -kaistanvaihtovaroitin hyödyntää toiminnassaan takapuskurin tunnistimia ja tunnistaa takaa lähestyvät ajoneuvot jopa 70 metrin etäisyydeltä. Tarvittaessa se varoittaa kuljettajaa ulkopeilikotelon sisäsivuun syttyvällä varoitusvalolla lähestyvän ajoneuvon etäisyyden ja nopeuden perusteella.

Kuvat ovat havainnollistavia, eikä niissä esiintyvä auto edusta mitään tiettyä Škoda-mallia.

Loft

Kangasverhoiltu kojelaudan etuosa
Metallin harmaa koristelista
Istuinten kangasverhoilu

Selection

Loft

Kangasverhoiltu kojelaudan etuosa
Metallin harmaa koristelista
Istuinten kangasverhoilu

Lodge

Kangasverhoiltu kojelaudan etuosa
Metallin harmaa koristelista
Istuinten kangasverhoilu

Selection/Style

Lodge

Kangasverhoiltu kojelaudan etuosa
Metallin harmaa koristelista
Istuinten kangasverhoilu

Dynamic

Suedia-verhoiltu kojelaudan etuosa
Metallin harmaa koristelista
Istuinten Suedia-/kangasverhoilu

Dynamic

Dynamic

Suedia-verhoiltu kojelaudan etuosa
Metallin harmaa koristelista
Istuinten Suedia-/kangasverhoilu

Monte Carlo

Monte-Carlo on Monaco Brandsin rekisteröity tavaramerkki

Monte-Carlo on Monaco Brandsin rekisteröity tavaramerkki

Kiinnittää huomion kaikilla teillä

Tämä Fabia-malli säteilee vahvuutta ja itsevarmuutta. Mustilla yksityiskohdilla Fabia Monte Carlo -mallin ulkonäkö on tunteisiin vetoavan urheilullinen.

Tyylikäs perä

Perän muotoilua korostavia yksityiskohtia ovat Škoda-tekstilogo takaluukussa ja diffuusoriosa kiiltävän mustina. Kokonaisilmeen sporttisuutta tehostavat tummennetut takasivuikkunat ja takaikkuna.

Mustaa keulassa ja kyljissä

Tyylikkäitä kiiltävän mustia elementtejä ovat jäähdyttimen säleikko, etupuskurin lisäosat ja ulkopeilien kotelot. Kokonaisuuden viimeistelevät tyyliin sopivat kevytmetallivanteet. Kuvassa lisävarusteiset 17-tuumaiset Procyon-kevytmetallivanteet.

Liity eksklusiiviseen seuraan

Fabia Monte Carlo -malliin istuutuminen saa tuntemaan olosi ylelliseksi. Punaiset yksityiskohdat ja hiilikuitujäljitelmälliset koristelistat luovat sisätiloihin sporttisen ilmeen käytännöllisyydestä tinkimättä. Runsas mukavuus- ja turvallisuusvarustelu, esimerkiksi sport-ohjauspyörä, mittariston Monte Carlo -grafiikka ja LED-tunnelmvalaistus sekä edistykselliset avustinjärjestelmät tekevät tästä autosta hauskan ajettavan.

Monte-Carlo on Monaco Brandsin rekisteröity tavaramerkki

Monte Carlo

Kangasverhoiltu kojelaudan etuosa
Hiilikuitujäljitelmällinen koristelista
Istuinten kangasverhoilu

Monte-Carlo on Monaco Brandsin rekisteröity tavaramerkki

Monte Carlo

Monte Carlo

Kangasverhoiltu kojelaudan etuosa
Hiilikuitujäljitelmällinen koristelista
Istuinten kangasverhoilu

Ulkovärit

Timiano Green -erikoisväri

Moon White -metalliväri

Smokey Diamond Silver -metalliväri

Candy White -erikoisväri

Velvet Red -premium-metalliväri

Race Blue -metalliväri

Energy Blue -perusväri

Graphite Grey -metalliväri

Magic Black -helmiäisväri

Kevytmetallivanteet

18" Libra, kiillotettu musta

17" Procyon, musta + mustat
Aero-kapselit

17" Procyon, harmaa + mustat
Aero-kapselit

16" Proxima

16" Proxima, kiillotettu musta

17" Procyon, musta kiillotettu

17" Procyon

16" Proxima, musta + mustat
Aero-kapselit

16" Proxima, harmaa + mustat
Aero-kapselit

15" Rotare, musta

15" Rotare

15" teräsvanteet ja Calisto-kapselit

Lisävarusteet

Alkuperäiset lisävarusteet - yhdistelmä tyylikkyyttä ja käytännöllisyyttä

Saat Fabiasta eniten irti yksilöimällä sen tarpeisiisi sopivaksi alkuperäisillä Škoda-lisävarusteilla. Niiden ansiosta Fabia muuntuu persoonalliseksi yhdistelmäksi tyylikkyyttä ja käytännöllisyyttä.

Erotu joukosta haluamillasi kevytmetallivanteilla ja tee Fabian ulkonäöstä urheilullisempi mustilla peilinkuorilla. Sisätiloihin saat ripauksen lisää hienostuneisuutta metallisilla poljinpinnoilla ja tekstiilimatoilla.

Käytännöllisyyttä lisäävät Smart Holder -tuotteet, kuten tavarakoukku, vaatehenkari ja multimediapidike, joiden ansiosta takamatkustajat viihtyvät autossa paremmin. Myös lemmikit on huomioitu autovaljailla ja suojakaukalolla.

Tutustu alkuperäisten Škoda-lisävarusteiden tarjoamiin mahdollisuuksiin ja tee jokaisesta matkasta Fabialla entistäkin tyylikkäämpi ja mukavampi.

Polkupyörän kuljetusteline vetokoukkuun

000 071 105P | 3 pyörälle
5E3 071 105 | 2 pyörälle

Elä täysillä

Varustele autosi kaikella mitä tarvitset seikkailujasi varten. Fabia on valmiina tukemaan aktiivista elämäntyyliäsi alkuperäisillä taakka- ja kuljetustelineillä sekä suksibokseilla.

Suksiboksi*

57H 071 200 | 512 l**
3P0 071 200 | 400 l**
5L6 071 175 | 380 l

* Tiedustele värivaihtoehtoja Škoda-jälleenmyyjältä.
** Suksiboksi on avattavissa molemmilta puolilta varusteiden lastaamista ja purkamista varten.

Polkupyörän kuljetusteline katolle

000 071 128P | alumiininen

Taakkatelineet

6VE 071 126

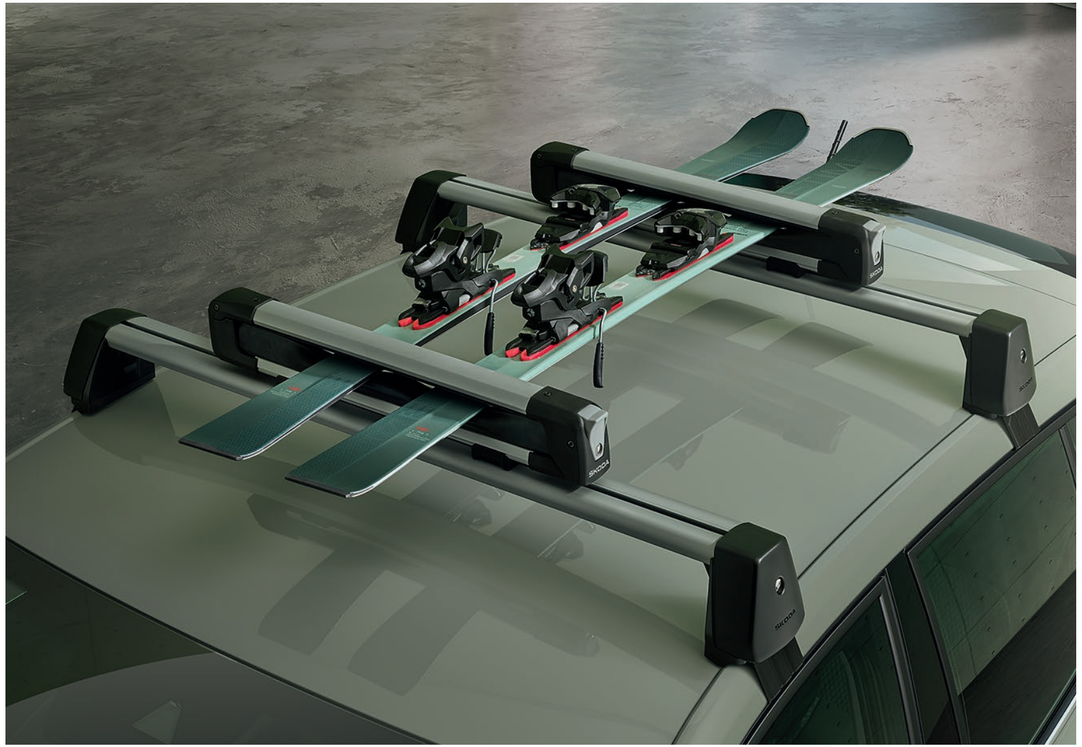

Suksiteline

000 071 129AA
000 071 129AC | ulosliukuva

Roiskeläppäsarja

6VA 075 111 | eteen
6VE 075 101 | taakse

Tyylikästä suojaa

Nosta Fabian urheilullisuus ja käytännöllisyys uudelle tasolle. Mustat peilinkuoret korostavat auton luonnetta ja tyylikästä ulkonäköä. Roiskeläpät sen sijaan pitävät takakulmat puhtaana ja siistinä.

Peilinkuoret

6VA 072 530 F9R | mustat, ilman Side Assist -varoitusvaloa
6VA 072 530A F9R | mustat, Side Assist -varoitusvalolla

Etuoven varusteet

3P0 087 600 | sateenvarjo
5E3 096 011 | lumiharja

Kiiltoa ja käytännöllisyyttä

Pienetkin yksityiskohdat kohentavat tunnelmaa autossasi. Esimerkiksi sateenvarjo tai lumiharja, joka on helposti käsillä omassa lokerossaan. Metalliset poljinpinnat puolestaan tuovat kiiltoa ja näyttävyyttä jalkatilaan.

Poljinpintasarja

5E1 064 205 | DSG-vaihteiseen autoon

Kynnyslistapari

6VA 071 303 | hopea
6VA 071 303A | hopea/musta

Tekstiilimattosarja

6VB 061 270 | Prestige
6VB 061 404 | Standard

Kumimattosarja

6VB 061 500

Smart Holder -tuotteet

3V0 061 128 | kiinnitysadapteri
655 061 128 | kiinnitysadapteri sport-etuistuimiin
3V0 061 129 | multimediapidike
3V0 061 127 | vaatehenkari
3V0 061 126 | tavarakoukku

Comfort-paketti

000 061 122D

Multimediapidike
Tavarakoukku
Vaatehenkari
Kiinnitysadapteri
Irrotettava roska-astia

Turvassa ja järjestyksessä

Myös pienimmät matkustajat ansaitsevat ensiluokkaista turvallisuutta ja mukavuutta. Kattava valikoimamme takaistuimen varusteita pitää siitä huolen. Lisäksi tavaratilaan on tarjolla monia varusteita, jotka helpottavat matkatavaroiden käytännöllistä kuljettamista.

Suojus lastenistuimen alle

000 019 819A

Koiran autovaljaat

000 019 409A | koko S
000 019 409B | koko M
000 019 409C | koko L

Takapenkin suojakaukalo*

3V0 061 680

* Tarvittaessa kaukalon kokoa voi muuttaa, jolloin se peittää vain puolet takapenkistä.

Tavaratilan verkot

6VE 065 110 | musta
6VE 065 110A | harmaa
6VE 065 110B | musta, vain jos tavaratilan välipohja

Tavaratilan kaukalomatto

6VE 061 162

Alumiinisen jakajan lisäjakaja

000 017 254A

Alumiininen kaukalomaton jakaja

565 017 254

Kaksipuolinen tavaratilan matto

6VE 061 163

Kiinnityskulmat

6V0 061 104

Pidä eväät paikoillaan

Eväät ja matkatavarat pysyvät tukevasti paikoillaan kiinnityskulmilla ja -hihnoilla. Näin ne eivät ajelehdi pitkin tavaratilaa matkan aikana - samalla tavaratila pysyy siistinä sekä järjestyksessä.

Kiinnityshihna

3P0 071 790

Takapuskurin suojateippi

6VE 061 197

Irrotettava vetokoukku

6VE 092 155

Takapuskurin lastaussuoja

3P0 071 336

Lisävarustevanteet

17"

Procyon
hopea
7J × 17" 215/45 R17
6VA 071 497F 8Z8

16"

Canis
musta
6J × 16" 195/55 R16
6VA 071 496E FL8

Canis
hopea
6J × 16" 195/55 R16
6VA 071 496D 8Z8

15"

Hadar
musta
5.5J × 15" 185/65 R15
6VA 071 495A FL8

Koristekapselit 15"

Calisto
teräsvanteille
Neljän kapselin sarja
6VA 071 455

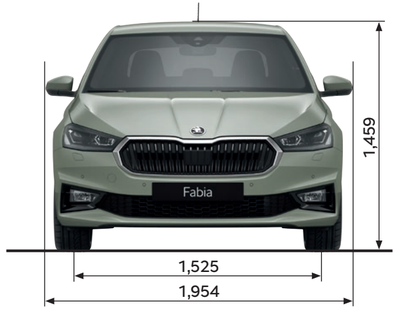

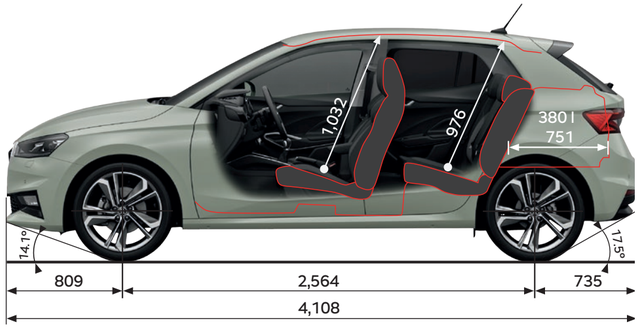

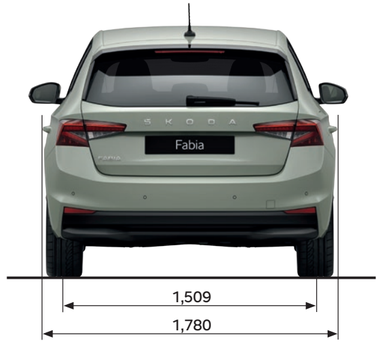

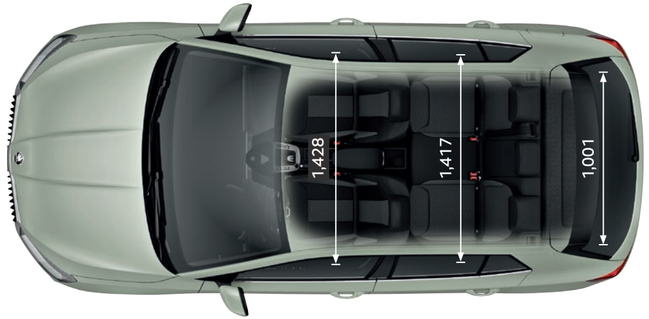

Katso tarkemmat tekniset tiedot: skoda.fi

Esitteessä ilmoitetut kulutusarvot on tarkoitettu eri automallien väliseen vertailuun. Ne perustuvat laboratoriossa tehtävään keskivertoajoa jäljittelevään WLTP-mittaukseen, eivätkä ne kuvaa tarkalleen auton kulutusta liikenteessä ajettaessa.

Avustinjärjestelmien toiminta perustuu autoon asennettujen, ympäristön havainnointiin tarkoitettujen tunnistimien välittämiin tietoihin. Tunnistimia ovat esimerkiksi erilaiset kamerat, tutka-anturit, ultraäänitunnistimet ja muut vastaavanlaista tekniikkaa hyödyntävät varusteet. Jotta avustinjärjestelmät voivat toimia optimaalisesti ja häiriöttä, tunnistimien pintojen tulee olla paljaita ja puhtaita. Avustinjärjestelmien toiminta saattaa heikentyä tai toiminta estyä, jos tunnistimien päälle kertyy esimerkiksi likaa, jäätä, lunta tai muuta vastaavanlaista ainesta. Mahdollinen toiminnan heikentyminen tai estyminen voi tapahtua myös, jos tunnistimet peitetään osittain tai kokonaan esimerkiksi tarralla, kalvolla, huovalla tai muulla vastaavanlaisella peitteellä. Avustinjärjestelmien toimintaan saattavat vaikuttaa heikentävästi myös auton muut ulkopuoliset tekijät, kuten liikennemerkkien ja tiemerkintöjen huono kunto tai havaittavuus, niiden päälle kertynyt lika, jää, lumi tai muu vastaavanlainen aines, sekä sääolosuhteet. Tapauksissa, joissa avustinjärjestelmien toimintahäiriöt johtuvat edellä mainituista tai vastaavista tekijöistä, ei ole kyse auton teknisestä viasta tai puutteesta, vaan väliaikaisesta ulkopuolisen tekijän aiheuttamasta toimintarajoituksesta.

Auton valmistaja ja maahantuoja eivät vastaa eri valmistajien mobiililaitteiden yhteensopivuudesta auton SmartLink-, Connect- ja Bluetooth -järjestelmien kanssa. Auton käyttöön liittyvät suositukset, ominaisuudet ja rajoitteet on eritelty tarkemmin käyttöohjekirjassa. CO_2-arvo on autoyksilökohtainen ja saattaa vaihdella. Henkilöautojen kulutuksen ja päästöjen WLTP-mittaustavan takia autoon valitut varusteet voivat vaikuttaa CO_2-päästöihin. Katso ajankohtainen hinnasto ja tarkemmat tiedot osoitteesta www.skoda.fi. Tämän esitteen joidenkin kuvien autoissa saattaa olla vakiovarustukseen sisältymättömiä tehdasasennettuja lisävarusteita tai jälkiasennettuja lisävarusteita. Oikeudet muutoksiin pidätetään.

Kuvia koskeva vastuuvapautusilmoitus

Tämän esitteen kuvat on tarkoitettu ainoastaan havainnollistamaan, eivätkä ne ole osa mitään tarjousta tai takuuta. Kuvissa on käytetty sarjatuotannon esisarja-autoja, ja tietyt kuvat, ominaisuudet, osat ja varusteet voivat poiketa varsinaisista sarjatuotantoautoista, minkä lisäksi myös maakohtaisia eroja voi esiintyä. Tarkat ominaisuudet, osat ja varusteet voit varmistaa ottamalla yhteyden lähimpään Škoda-jälleenmyyjään.

Jos jo pelkkä lukeminen herätti kiinnostuksen – kuvittele, miltä ajaminen tuntuisi.
Ota yhteyttä ja varaa koeajo!

1/2026

Škoda-jälleenmyyjäsi:

MyŠkoda-sovellus

Nauti autosi täydestä hallinnasta. Lataa MyŠkoda-sovellus, niin pääset käyttämään autosi etäkäyttötoimintoja. Saat tietoa esimerkiksi tekemistäsi matkoista ja toimintamatkasta, minkä lisäksi voit käyttää keskuslukitusta etänä ja nähdä, minne olet autosi pysäköinyt.

Asennusohjeet

Lue ohjeet asentaaksesi Škoda-lisävarusteet autoosi oikein. Voit myös vierailla Škoda Service -merkkihuollossa.